Lista części BRT130-E PISTOLET DO GWOŹDZI REV A - D

Item	Part Number	Qty	Part Description	General Description	Other Info	Repair Inst	Rynki
1	MSF8125-25	1	ŚRUBA			No	XJ
2	188681	1	PANEW			No	XJ
3	P2070000266	1	WYLOT			No	XJ
4	P2740001200	1	TŁUMIK			No	XJ
5	S0110835100	4	ŚRUBA			No	XJ
6	P2966102057	1	HAK			No	XJ
7	S05108161500	2	PODKŁADKA	ø8x16		No	XJ
8	9R199778	1	DEFLEKTOR			No	XJ
9	P2965203262	2	O RING			No	XJ
10	P2960002500	1	SPRĘŻYNA			No	XJ
11	9R199760	1	ZAWÓR WLOTOWY			No	XJ
13	P2960004100	1	USZCZELNIENIE			No	XJ
14	G0315300	1	TŁOK			No	XJ
15	G0505200	1	CYLINDER			No	XJ
16	P2960000800	1	ODBÓJ			No	XJ
17	G4221302	1	OSŁONA			No	XJ
18	P2960002100	1	TŁUMIK			No	XJ
19	B296402004	1	ZAWÓR	TRIGGER VALVE ASSEMBSA		No	XJ
20	S0803026000	1	PIN			No	XJ
21	100298	3	PIN			No	XJ
22	B296402002	1	JĘZYK SPUSTOWY	SA		No	XJ
23	174062	1	PIN			No	XJ
24	174073	3	O RING	2.05x2.62		No	XJ
25	P2966302265	1	OSŁONA			No	XJ
26	S06S007100	1	O RING			No	XJ
27	9R195343	1	CZUBEK - PODZESPÓŁ			No	XJ
28	S2711035101	4	ŚRUBA	M10x35mm		No	XJ
29	9R195343	1	CZUBEK - PODZESPÓŁ			No	XJ
30	B296402007	1	MAGAZYN	SA		No	XJ
31	P2960003762	1	BLOK POPYCHACZA			No	XJ
32	B296402003	1	SPRĘŻYNA - PODZESPÓŁ			No	XJ
33	B296402006	1	ZACZEP	SA		No	XJ

Lista części BRT130-E PISTOLET DO GWOŹDZI REV A - D

Item	Part Number	Qty	Part Description	General Description	Other Info	Repair Inst	Rynki
34	MSC6100-16	2	ŚRUBA	M6 x 1.0 x 16		No	XJ
35	S05106121500	3	PODKŁADKA	ø6x12.5		No	XJ
36	P2960004762	1	PŁYTA LEWA			No	XJ
37	P2960004662	1	PŁYTA PRAWA			No	XJ
38	9R199475	2	ŚRUBA			No	XJ
39	1G106	2	NAKRĘTKA BLOKADY	M6		No	XJ
40	P2960004565	1	RAMIĘ ROZRUSZNIKA			No	XJ
41	P1925201562	1	SPRĘŻYNA			No	XJ
42	P2960004362	2	PIN			No	XJ
43	P2960003400	1	UCHWYT			No	XJ
44	9R199442	2	ŚRUBA	M6x1x12		No	XJ
45	9R199761	1	USZCZELNIACZ			No	XJ
46	9R199762	1	ZAWÓR			No	XJ
47	9R199763	1	O RING			No	XJ
48	9R199764	1	O RING			No	XJ
49	9R199765	1	O RING			No	XJ
50	G0215400	1	NAPĘD - PODZESPÓŁ			No	XJ
51	S06P005600	1	O RING			No	XJ
52	P2962000700	1	CYLINDER			No	XJ
53	S06A015000	1	O RING			No	XJ
54	S06Z006200	1	O RING			No	XJ
55	88998	1	O RING			No	XJ
56	180468	1	O RING			No	XJ
57	9R195625	1	O RING			No	XJ

BRT130

PNEUMATIC STICK NAILERS

CLAVADORA NEUMÁTICA ALIMENTADA POR BARRA

CLOUEUR PNEUMATIQUE EN BANDES

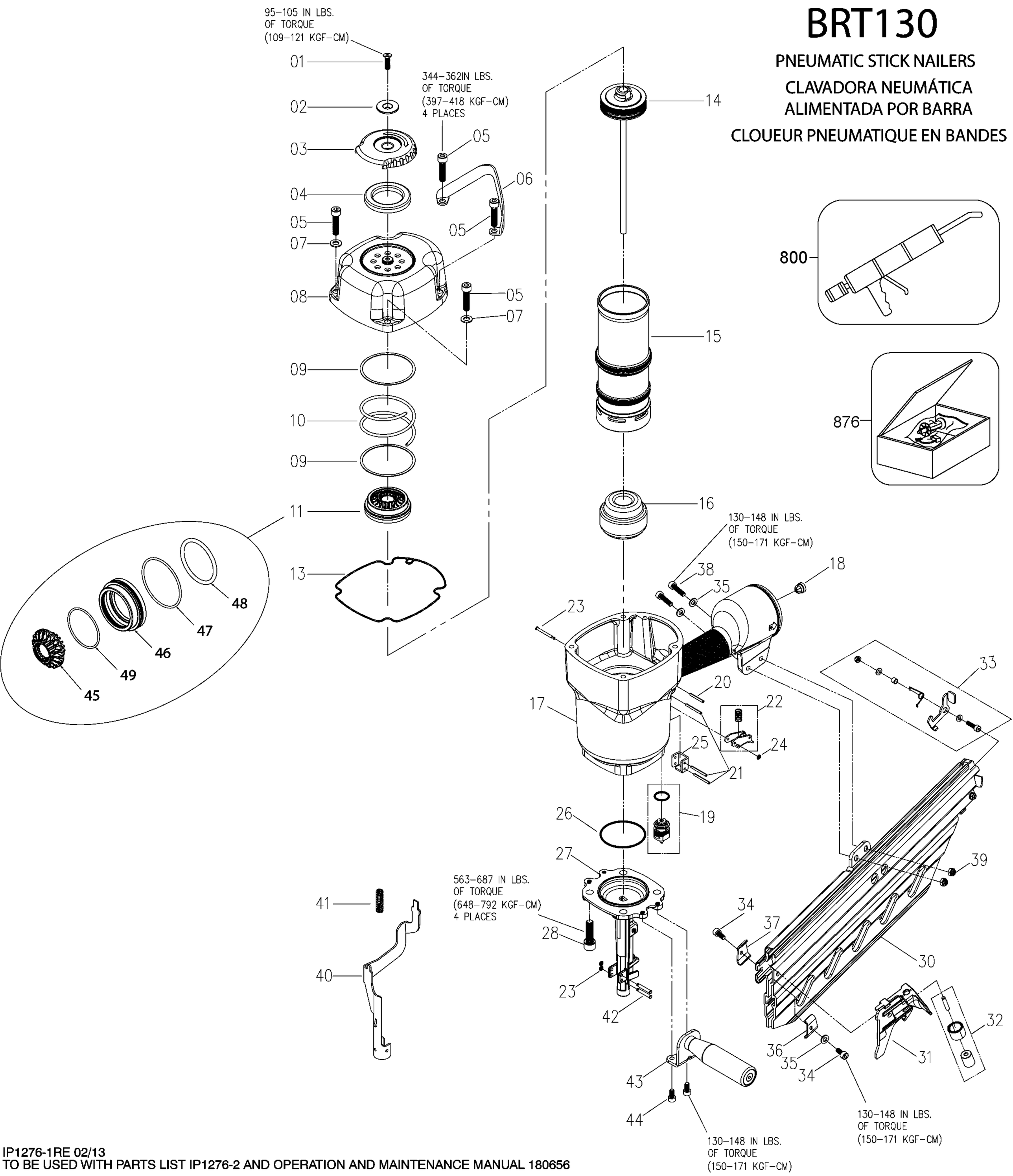

IP1276-1RE 02/13

TO BE USED WITH PARTS LIST IP1276-2 AND OPERATION AND MAINTENANCE MANUAL 180656